您的**工件夾持**
和**自動化**解決方案
合作夥伴

www.hainbuch.com

HAINBUCH
WORKHOLDING TECHNOLOGY

我們的使命

創新工件夾持方案

成立於1951年的德國
家族企業

每年提供超過1000個
客製化夾持解決方案

擁有超過150項專利和
榮獲眾多獎項

全球超過850名員工

工件夾持解決方案

適用於所有機械加工製程

車削

銑削

磨削

齒輪加工

內漲芯軸

強力內徑夾持

- 高迴轉精度
- 各種夾持直徑都有極大的夾持力
- 易於客戶安裝使用
- 可用於工件的5面加工

MAXXOS 內漲芯軸

六角形且超級堅固

- 傳遞扭矩增加155%
- 剛性提高57%

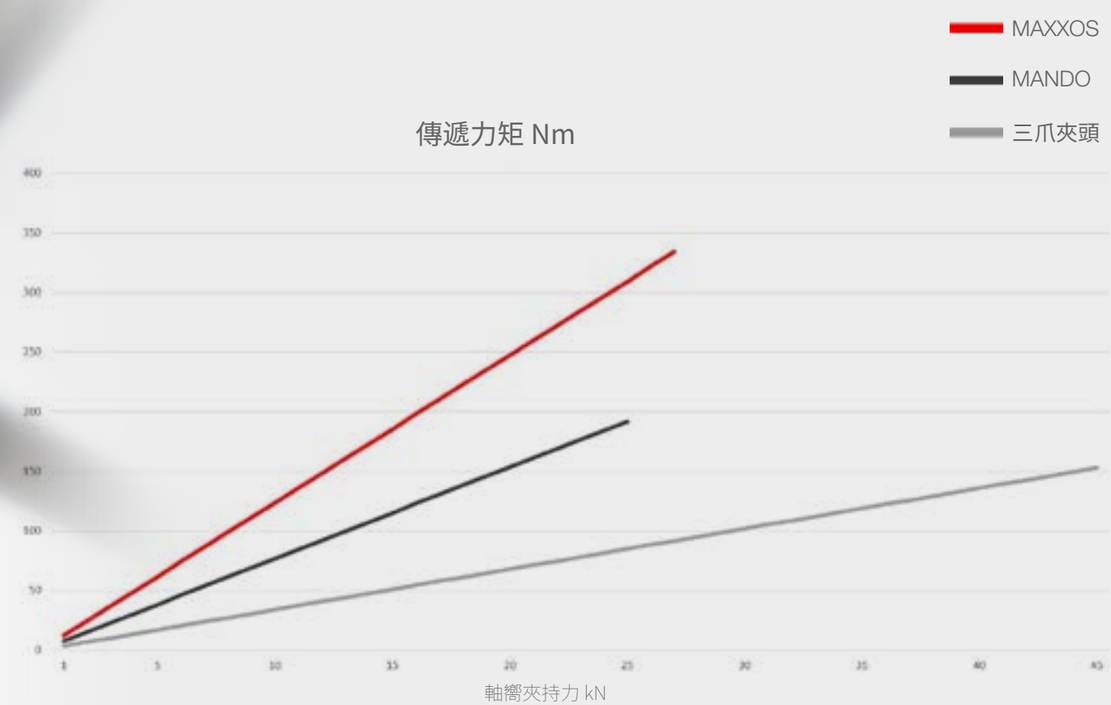

MANDO 內漲芯軸

高效經濟

- 即使極小的夾持直徑也可提供極高的夾持力
- 採用硫化橡膠的夾持元件，夾持範圍大且減震效果好
- 標準的漲套和按工件尺寸加工的定位塊

MANDO G 內漲芯軸

齒輪加工的奇蹟創造者

- 適用於滾齒、
  切齒或者磨齒加工
- 堅固且纖細的設計，
  可減少您加工上的干涉

微型芯軸

適用於小齒輪加工

- 適用齒輪直徑最小為5.6mm
- 具備大的張開行程，適用於自動化上下料
- 具備自動快換CENTREX接口，
  可實現快速安裝

客製化芯軸

無限的可能性

- 符合您技術要求的最佳訂製解決方案
- 可實現最大內漲緊夾持直徑為620mm

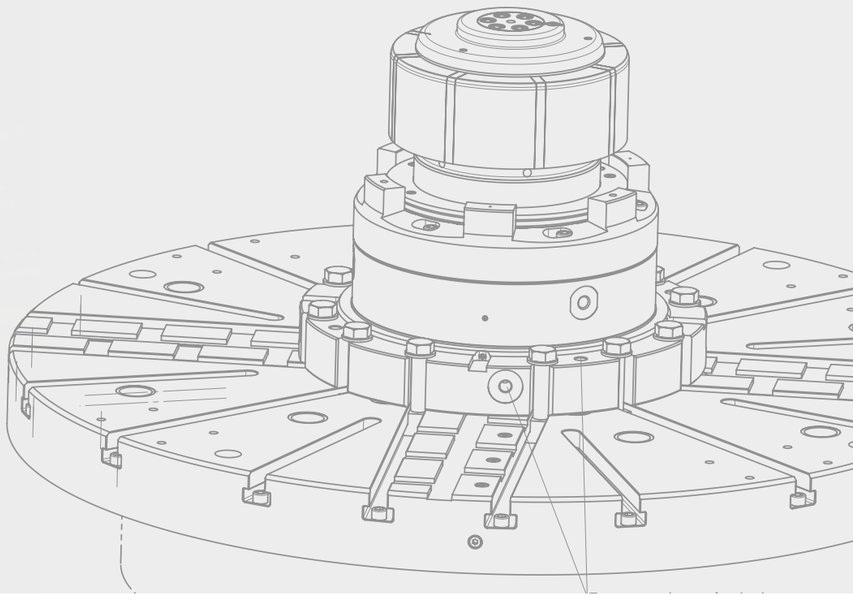

自動化

輕鬆更換夾具

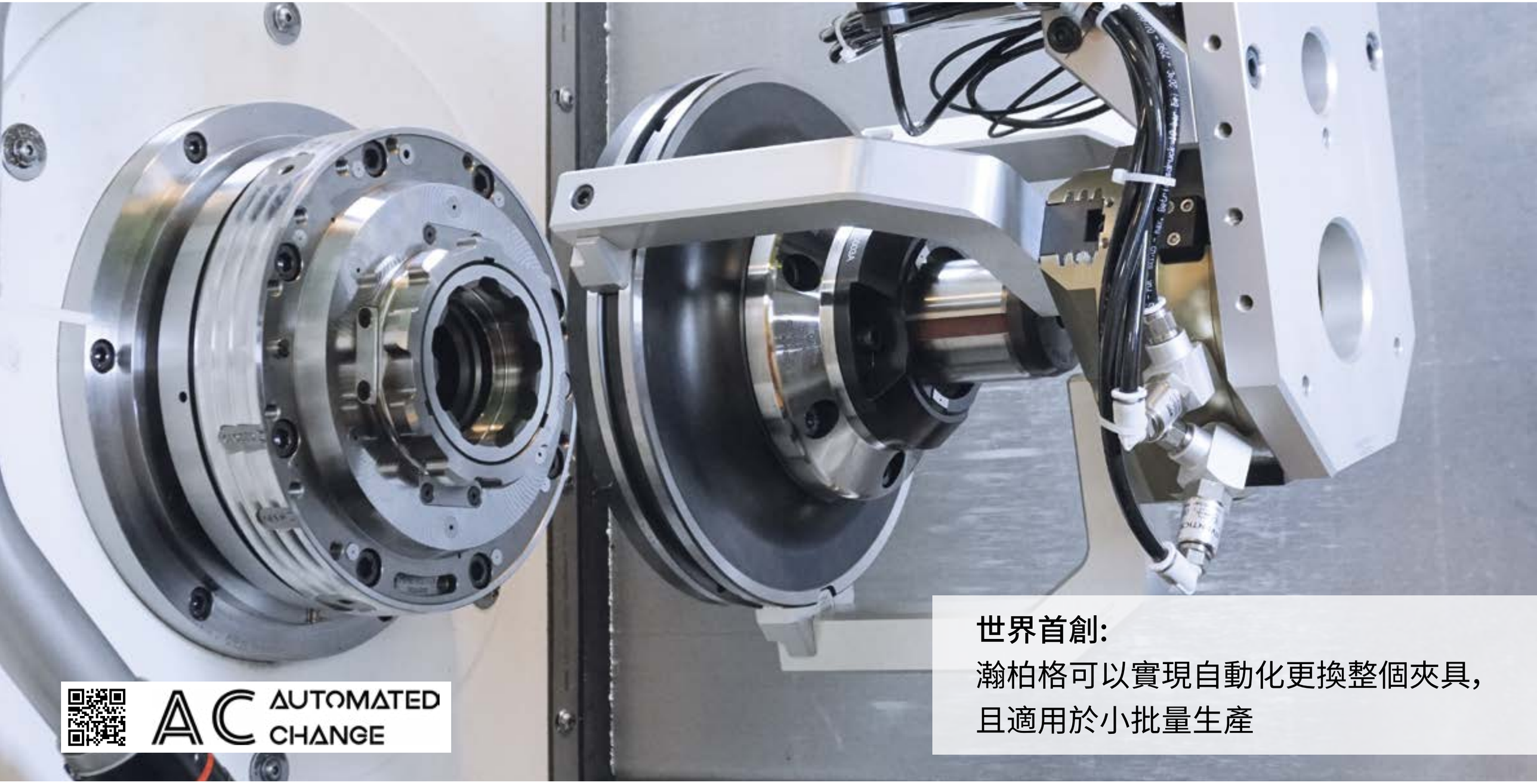

世界首創:
瀚柏格可以實現自動化更換整個夾具,
且適用於小批量生產

聯系方式 我們的全球化服務

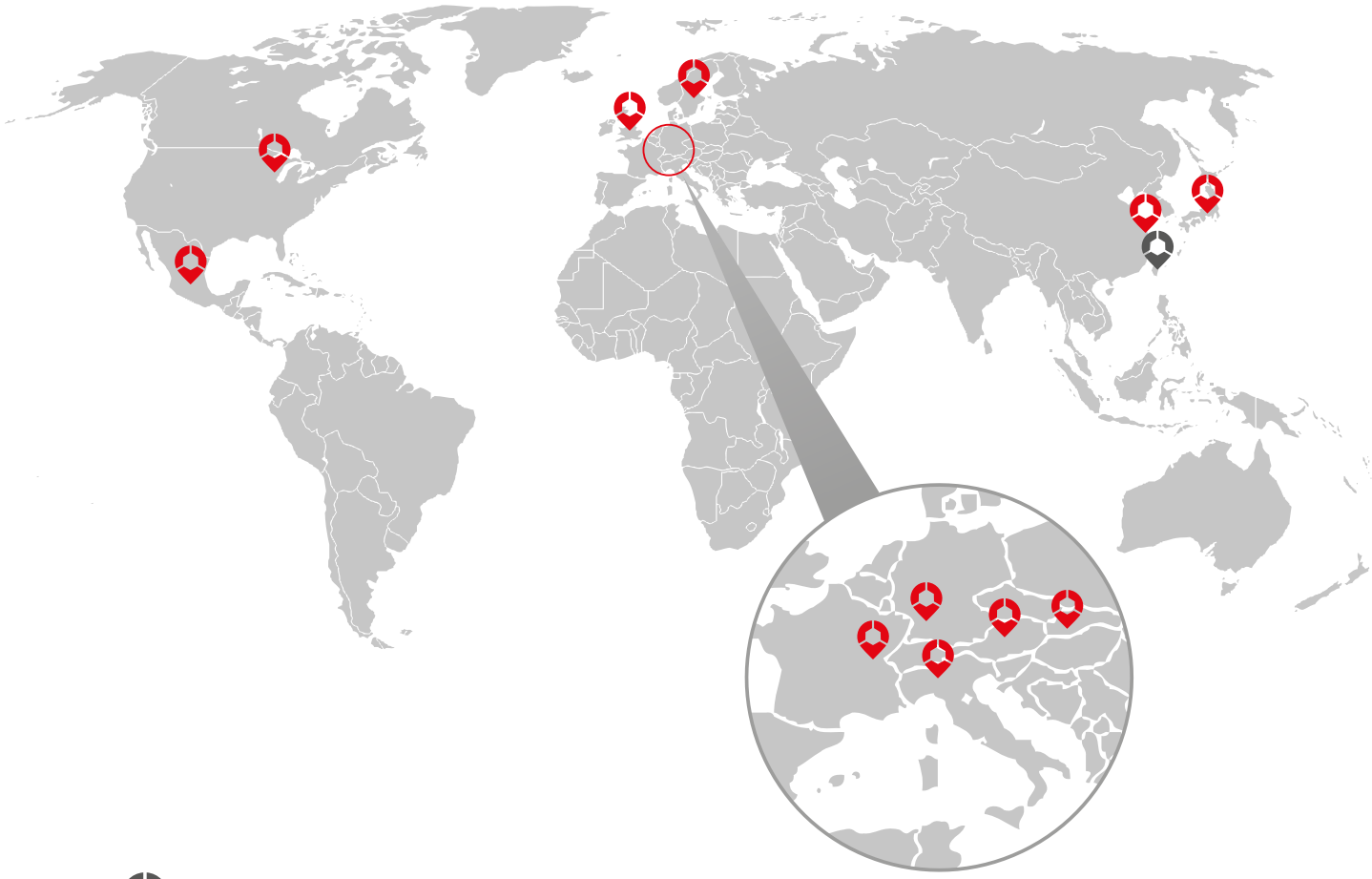

HAINBUCH
WORKHOLDING TECHNOLOGY

瀚伯格子公司和經銷商信息請登錄 www.hainbuch.com

您的聯系人

柯盈嘉
臺灣銷售代表

Phone: +886 931699348
Roger.Ke@hainbuch.tw

林竑傑
臺灣銷售代表

Phone: +886 926298116
Edward.Lin@hainbuch.tw